| 수 정 내 용 | | | | |
|---|---|---|---|---|
| 부호 | 내 용 | 수정자 | 승인자 | 년 월 일 |
| | | | | |

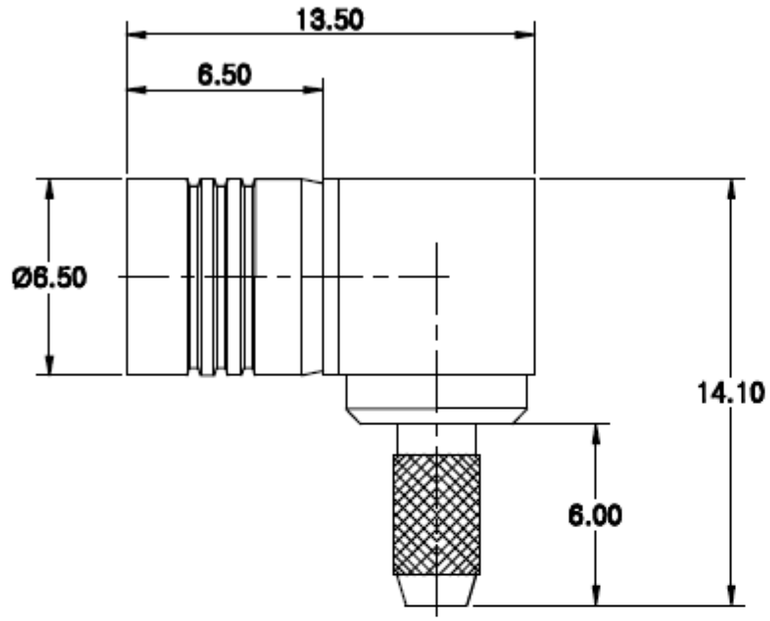


## 전기적특성

1. 접촉저항 : 2MΩ 이하
2. 절연내압 : AC 750V
3. Impedance: 75Ω

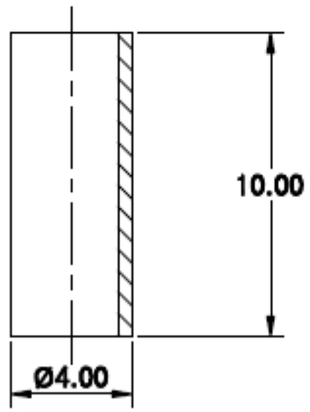


| 품번 | 품 명 | 수량 | 부품번호 | 규 격 |
|---|---|---|---|---|
| | 부 품 목 록 | | | |

| | | | |
|---|---|---|---|
| 대체가능재질 | | 년월일 | 2010. 10. 22. |
| 공통공차 소수 – 각도 – 분수 – | | 승인부서 | |
| 재질 | – | 검도 | 승인 최상억 |
| | | 설계 최상억 | 제도 엄순애 |
| 열처리 | – | 작성부서 | 개발팀 |
| 보호피막처리 | – | 척도 5/1 | 단위 mm 중량 |

| | |
|---|---|
| 원도 | |
| | SMB-LR-C-179 (75Ω) |
| 관 련 도 면 | 적 용 품 목 |
| 부품번호 | 제고번호 |

도면크기 A3 | 도번 | REV | 장증 | 번째