규격

수	정	내	용	
부호	내용	수정자	승인자	년 월 일

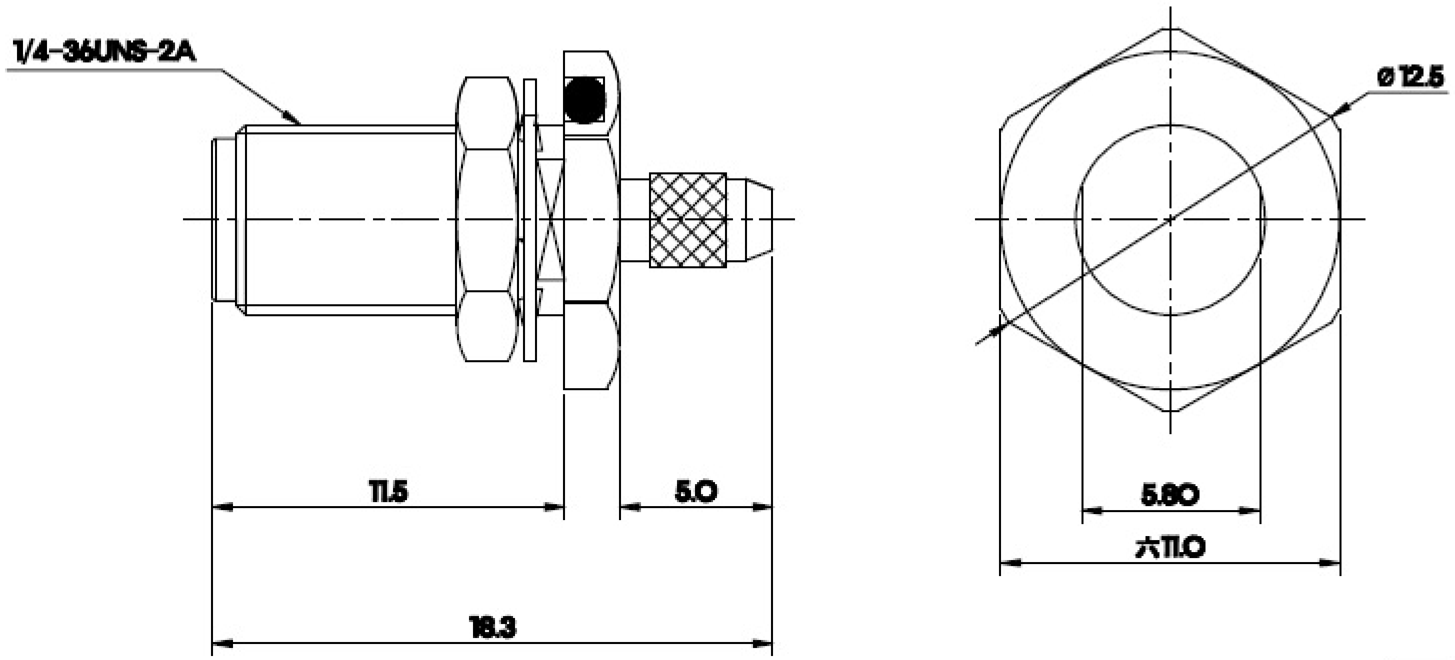

품번	품명	수량	부품번호	규격
6	오링			S-7
5	내치와샤			
4	육각너트	1		황동봉육8.00
3	절연체	1		테프론Ø4.100×7.0
2	(-) 핀	1		베릴륨Ø1.27×7.0
1	몸체	1		황동봉六11.0×18.3

부 품 목 록

원도		대체가능재질	
		공통공차 소수 – 각도 – 분수 –	년월일 2014. 11. 20.
			승인부서
		재질 –	검도 / 승인 최상억
	SMA-BJ-C-316 (방수용)	열처리 –	설계 최상억 / 제도 원순애
관 련 도 면	적 용 품 목	보호피막처리 –	작성부서 개발팀
부품번호	제고번호		척도 5/1 단위 mm 중량

도면크기 A3	도번
	장중 번째